根据上述数据利用一点法作圖，首先求出各岩層分界面的埋藏深度，將这些埋藏深度集中在一垂直綫上，即得一鑽孔柱狀剖面圖，如圖20右边所示。在鑽孔柱狀剖面圖左側的数字表示岩層分界面的高程，在右側的俄文字母表示与地面地質点相适宜的岩層分界点的位置。

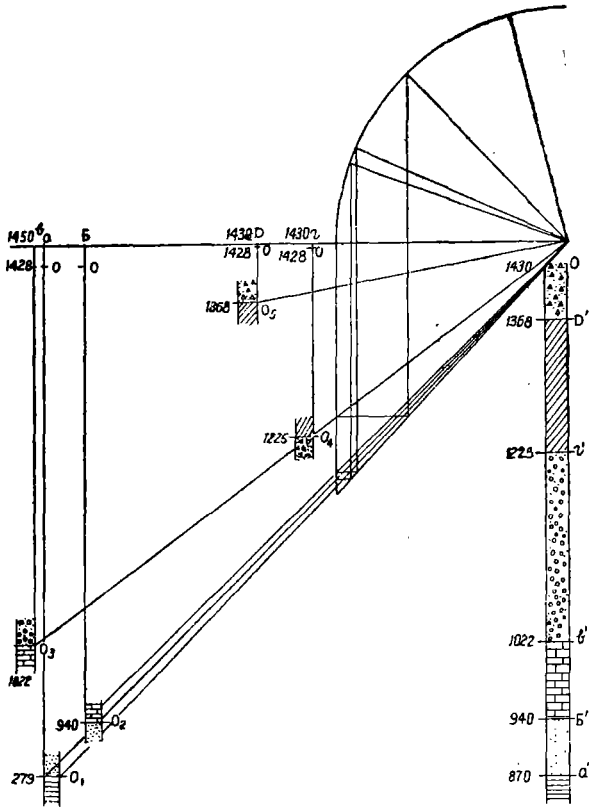

圖 20

五、求岩層眞、假層位要素的仪器的初步設計

由于本圖解法有一定的作圖規律，故可用仪器來代替圖解的繪制。这种新仪器共計有五个配件：假傾角針兩件，帶刻度的透明膠板一个，刻假傾向綫的膠板一个，眞傾角綫針一个。如鐘錶的針与刻度盤一样，順次將这些零件穿在一个軸心上即可構成这种仪器，將它放在米格紙上，即可進行作圖求出答案。

六、对新圖解法的評价

1.过去对眞、假傾角的換算多用公式：

$$tg\alpha = \frac{tg\beta}{\cos\omega}$$（式中符号同前所述）

求解，或利用此公式作出数字表或圖表以供查閱，但这些圖表精度不大。本圖解法中之一点法，不僅不需要公式計算，同时夾角ω可取任一数字而精度可达到这种程度，即誤差在半度以內。

2.过去求眞層位要素也通过兩假層位要素用等高圖解法或三点圖解法等求解，但这些圖解法缺少一定的作圖規律，因此綫条很多，構圖复雜，但本圖解法中之二点法，其綫条多为垂直的或水平的，同时構圖时有一定的規律可循，因此作圖手續比較簡單，精度高。

3.本圖解法在制圖手續上是工具簡單，只需一量角器和鉛筆，即可求得滿意答案。

4.本圖解法在求得層位要素某一值后，可連續作圖，这就增加了本圖解法的实用价值，这是非以往圖解法所能比拟的。

5.本圖解法的缺点，是在兩点法中需用透明紙進行"試点"工作，不能一次求得答案，虽改用仪器操作，但仍不能消除这一瑕疵。

七、結 束 語

本文虽是作者初創的作品，但由于作者初学地質，知識淺薄，文中謬誤之处在所难免，希讀者能及时指正。

其次，本文在創作过程中曾得到長春水电局二〇五地質隊党、团、行政、技術等組織的帮助；在返院后修改的过程中，曾得到我院水文工程地質系系主任刘國昌教授，普通地質教研室主任張寿常教授，教师孙叶等同志的关怀与指導，以及我班全体同学的鼓励与支持，值本文正式脫稿之际，在此一併致謝。

用灰磚或灰瓦代替吹管分析所用之木炭及石膏板

用吹管分析鑑定礦物或做吹管分析实驗时，要用質量較好的无裂縫的木炭。这种木炭价錢很貴，而且又很缺乏，市場上不易買到。另外用木炭來做这个实驗很不清潔。因而筆者用磚和瓦片代替木炭做实驗，經过試驗証明磚瓦不僅能耐很高的溫度，而且效果也很好。升華物、硫肝及金屬球等反应在磚上都做成功了。在試驗前筆者以为木炭是还原剂有助于还原反应，因此恐怕用磚做还原反应——金屬球不能成功，但經过試驗証明在磚上亦可得到还原反应。

根据以上試驗証明，可以用碎磚和廢瓦來代替价錢很貴又不易買到的木炭。这样既能保持清潔又可以給國家節約一点財富。

磚瓦的大小規格和操作方法和木炭及石膏板一样。

最好將磚或瓦切成 1×5×11 公分，用小刀或其他工具挖一个小坑就可以了。

馮 宝 華

(C)1994-2021 China Academic Journal Electronic Publishing House. All rights reserved. http://www.cnki